# Забивной анкер EA II

## ТЕХНИЧЕСКИЕ ДАННЫЕ

Забивной анкер **EA II.**
**Не пригоден для крепления установок алмазного сверления и алмазного резания**

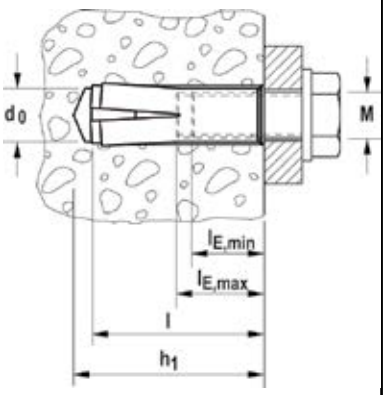


| | Оцинкованная сталь Артикул | Нержавеющая сталь Артикул | Допуск ETA | Диаметр просверливаемого отверстия $d_0$ [мм] | Мин. глубина сверления при предварительном монтаже $h_1$ [мм] | Длина анкера l [мм] | Внутренняя резьба M | Мин. глубина вворачивания болта $l_{E,min}$ [мм] | Макс. глубина вворачивания болта $l_{E,max}$ [мм] | Кол-во в упаковке [шт] |
|---|---|---|---|---|---|---|---|---|---|---|
| Марка | gvz | A4 | | | | | | | | |
| **EA II M 6** | **048264** | **048410** | ■ | 8 | 32 | 30 | M 6 | 6 | 13 | 100 |
| **EA II M 8** | **048284** | **048411** | ■ | 10 | 33 | 30 | M 8 | 8 | 13 | 100 |
| **EA II M 8 x 40** | **048323** | **048412** | ■ | 10 | 43 | 40 | M 8 | 8 | 13 | 50 |
| **EA II M 10 x 30** | **048332** | — | ■ | 12 | 33 | 30 | M 10 | 10 | 13 | 50 |
| **EA II M 10** | **048339** | **048414** | ■ | 12 | 43 | 40 | M 10 | 10 | 17 | 50 |
| **EA II M 12** | **048406** | **048415** | ■ | 15 | 54 | 50 | M 12 | 12 | 22 | 25 |
| **EA II M 16** | **048408** | **048416** | ■ | 20 | 70 | 65 | M 16 | 16 | 28 | 20 |
| **EA II M 20** | **048409** | **048417** | ■ | 25 | 85 | 80 | M 20 | 20 | 34 | 10 |

Соответствующий установочный инструмент для ручного монтажа (EAW H plus) и для монтажа с использованием ударной дрели (EA II-S-SDS)

## ТЕХНИЧЕСКИЕ ДАННЫЕ

Забивной анкер **EA-N D.**
**Пригоден для крепления установок алмазного сверления и алмазного резания.**

Забивной анкер **EA II M12 D.**
**Пригоден для крепления установок алмазного сверления и алмазного резания.**

| | Оцинкованная сталь Артикул | Допуск ETA | Диаметр просверливаемого отверстия $d_0$ [мм] | Мин. глубина просверливаемого отверстия $h_1$ [мм] | Длина анкера l [мм] | Внутренняя резьба M | Мин. глубина вворачивания болта $l_{E,min}$ [мм] | Макс. глубина вворачивания болта $l_{E,max}$ [мм] | Кол-во в упаковке [шт] |
|---|---|---|---|---|---|---|---|---|---|
| Марка | gvz | | | | | | | | |
| **EA M 12 N D** | **500872** | — | 16 | 50 | 50 | M 12 | 12 | 22 | 50 |
| **EA II M 12 D** | **048407** | ■ | 16 | 54 | 50 | M 12 | 12 | 22 | 25 |

Соответствующий установочный инструмент для ручного монтажа (EAW H plus) и для монтажа с использованием ударной дрели (EA II-S-SDS)

## ПРИНАДЛЕЖНОСТИ

Машинный установочный инструмент **EA II S-SDS**

| Марка | Артикул | | Зажимная система ударного сверления | Применение | Кол-во в упаковке [шт] |
|---|---|---|---|---|---|
| **EA II S-SDS 6** | **048065** | | SDS plus | EA II M6 | 1 |
| **EA II S-SDS 8** | **048066** | | SDS plus | EA II M 8 | 1 |
| **EA II S-SDS 8 x 40** | **048067** | | SDS plus | EA II M 8 x 40 | 1 |
| **EA II S-SDS 10 x 30** | **048068** 1) | | SDS plus | EA II M 10 x 30 | 1 |
| **EA II S-SDS 10** | **048070** | | SDS plus | EA II M 10 | 1 |
| **EA II S-SDS 12** | **048071** | | SDS plus | EA II M 12 D / EA II M 12 / EA M 12 N D | 1 |
| **EA II S-SDS-M 16** | **048072** 1) | | SDS max | EA II M 16 | 1 |
| **EA II S-SDS-M 20** | **048073** 1) | | SDS max | EA II M 20 | 1 |

1) Информация о сроках поставки предоставляется по запросу